For Husqvarna Parts Call 606-678-9623 or 606-561-4983

MODEL
MODÈLE

24 R

CLAMP

Field reports tell, that the clamp has cracked. Improvements has been done in this matter.

Please note the importance of mounting both handles fully against each other at the handle attachment.

FIXATION DU GUIDON

Selon des rapports du terrain, la pièce supérieure de fixation du guidon se fend. La pièce a été remplacée, mais nous tenons à vous rappeler qu'il faut monter les deux poignées l'une contre l'autre lors de la fixation.

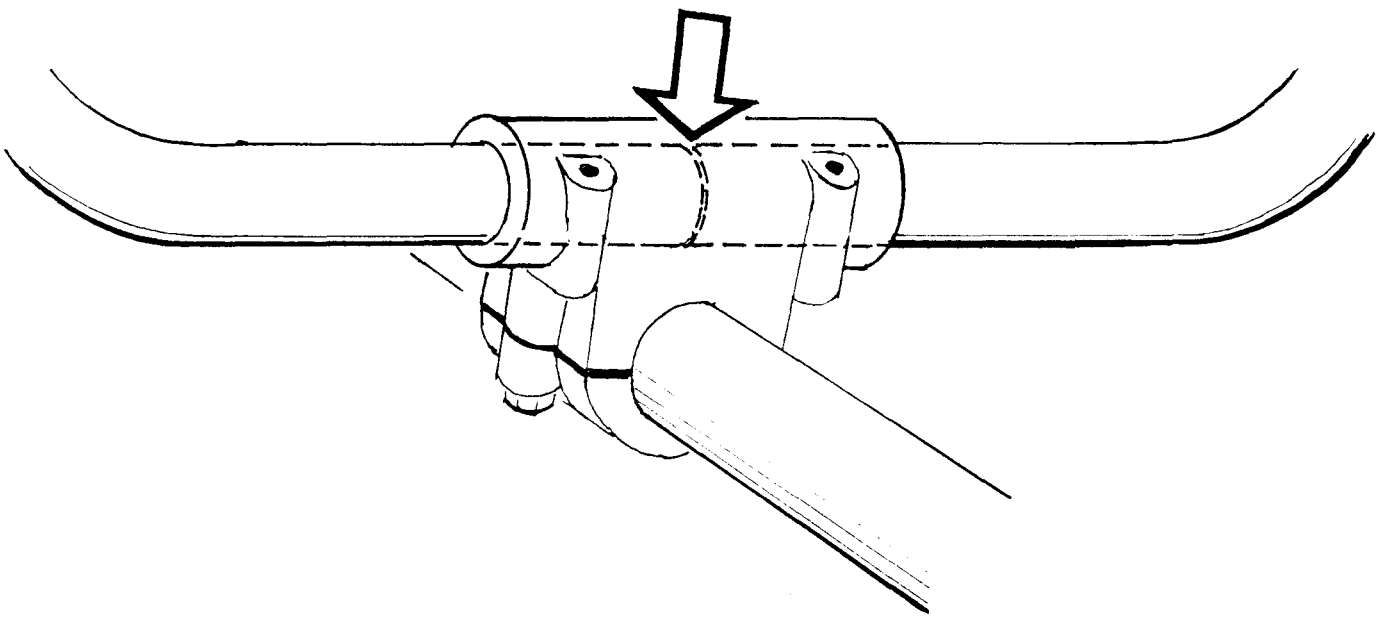

www.mymowerparts.com